REV.	ECN.NO.	MODIFY.CONTENT

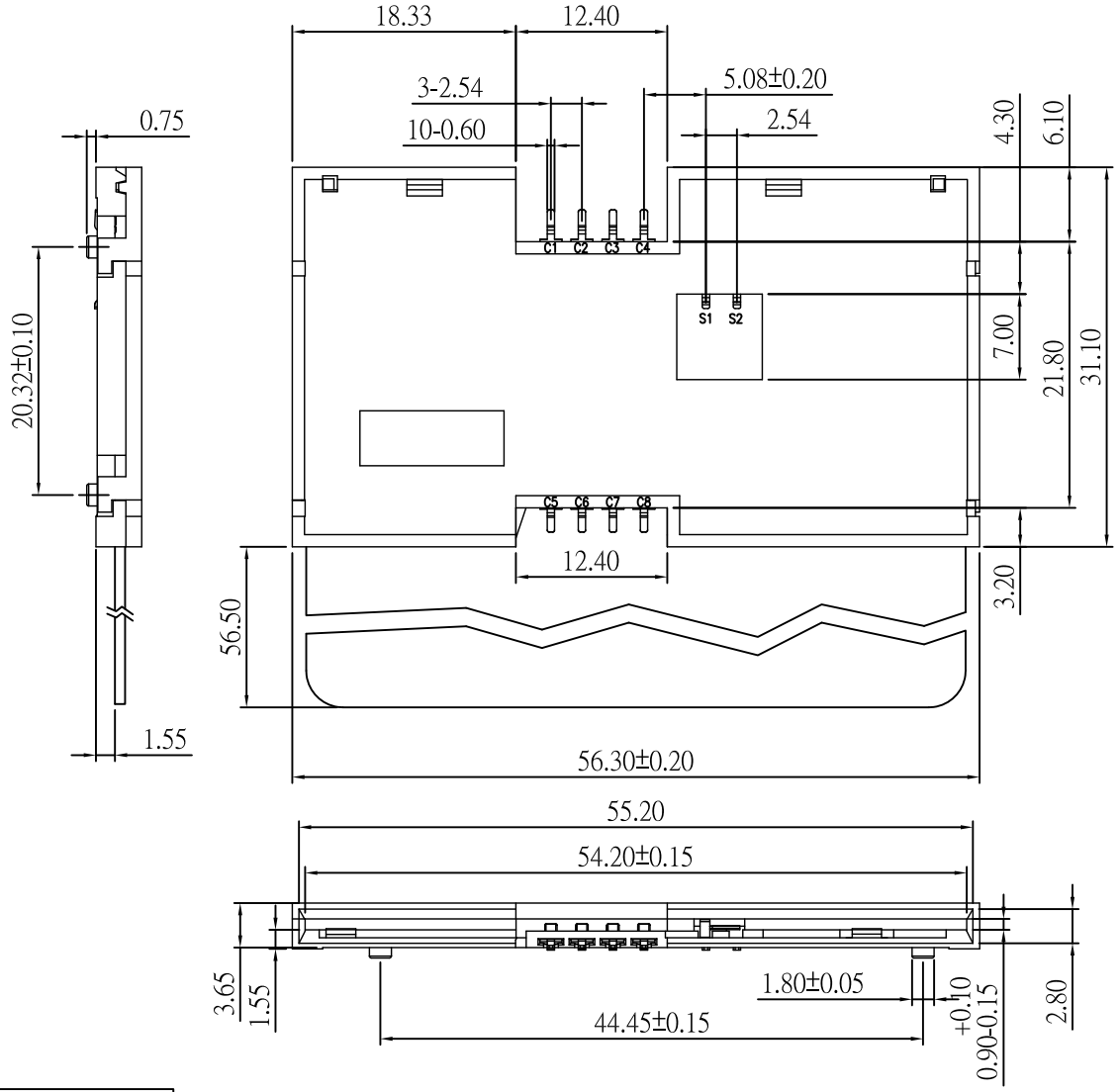

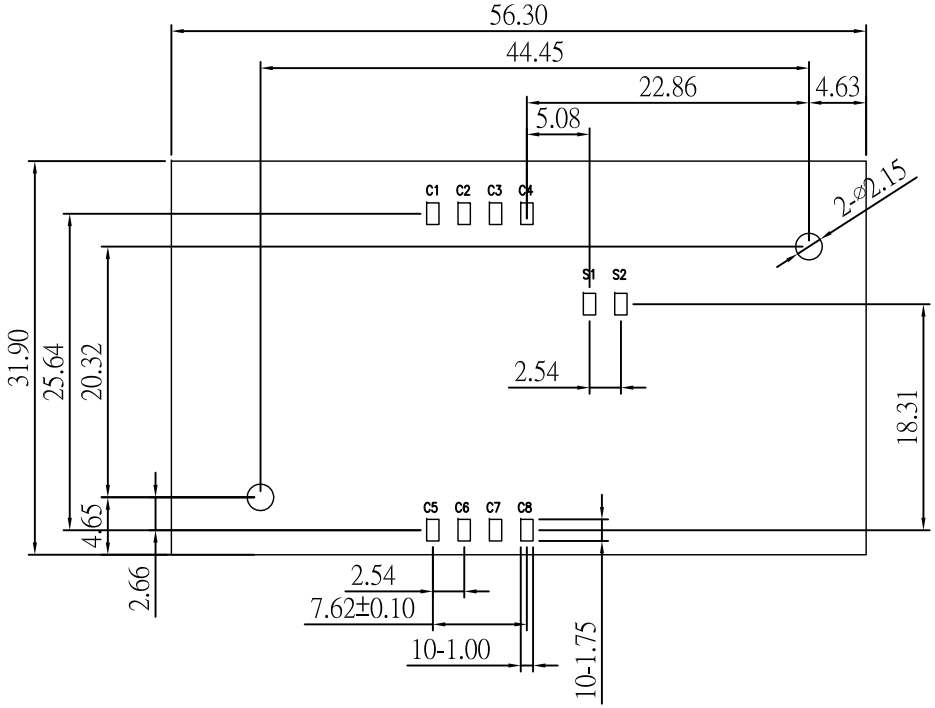

PCB LAYOUT

PIN NO.	1	2	3	4	5	6	7	8	9	10
PIN NAME	C1	C2	C3	C4	C5	C6	C7	C8	SW1	SW2
Assignment	VCC	RST	CLK	RFU	GND	Vpp	I/O	RFU	CD1	CD2

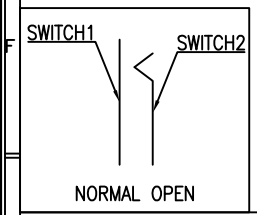

PART.NO.:
SM21-AN401-**

42: 功能区镀金1U",锡脚镀雾纯锡至少100U"
43: 功能区镀金3U",锡脚镀雾纯锡至少100U"
44: 功能区镀金5U",锡脚镀雾纯锡至少100U"
45: 功能区镀金10U",锡脚镀雾纯锡至少100U"
46: 功能区镀金15U",锡脚镀雾纯锡至少100U"
47: 功能区镀金30U",锡脚镀雾纯锡至少100U"

NOTES :
1. MATERIAL :
   1.1 HOUSING:LCP E130I UL94 V-0, BLACK COLOR.
   1.2 CONTACT: COPPER ALLOY C5191
2. FINISH :
   2.1 CONTACT: GOLD PLATING ON CONTACT AREA,
   MATTE TIN 80u"MIN ON SOLDERTAIL AREA.
   50u" MIN NICKEL PLATING OVERALL.
3. CARD INSERTION SPECIFICAIION
   3.1 CARD INSERTION DEPTH:31.1 MM.
   3.2 CARD THICKNESS=0.7-0.8 MM.
4. The Component Is Halogen Free

GENERAL	TOLERANCE	DWG.NO.	FILE.NO.	PART.NO.	PART.NO.	DRAWN	DRAWN	UNIT	UNIT	SCALE	SCALE
X.±0.50	x. °±5 °	REV.	REV.	TITLE	TITLE	CHECKED					
.X±0.38	.x °±2 °	SIZE		SHEET	SHEET	APPROVED					
.XX±0.25	.xx °±1 °	A4									

REV.	ECN.NO.	MODIFY.CONTENT
A		初版发行

包 裝 作 業 規 範

包裝作業圖示及說明 (PACKING OPERATION DIAGRAM & INSTRUCTION)

一.

1) 將成品一一放入REEL包裝盤內,依同一方向放入 .
2) 包裝時,如下圖所示 .
3) 一個REEL包裝盤放置200個成品 .

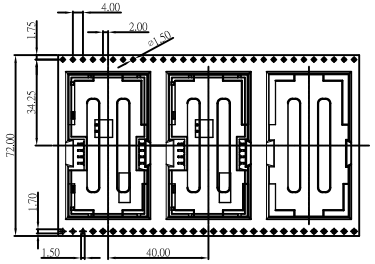

二.

1) 裝盘前先把前面空10格,然后再开始装盘, 尾端也需空出10格。
2) 装满成品的REEL包装盘如下图所示。

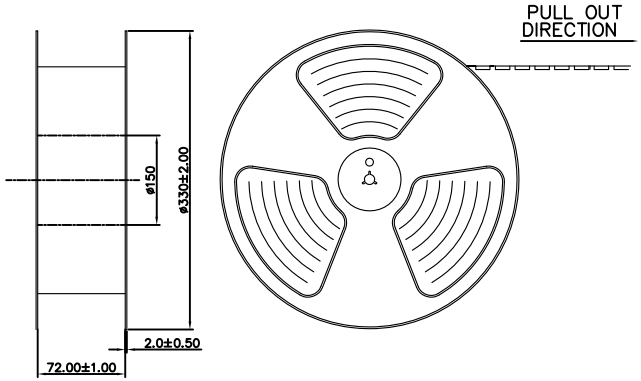

三.

1) 每箱装 2 盘REEL包装盤 .
2) 每箱放置 400 PCS 的成品 .

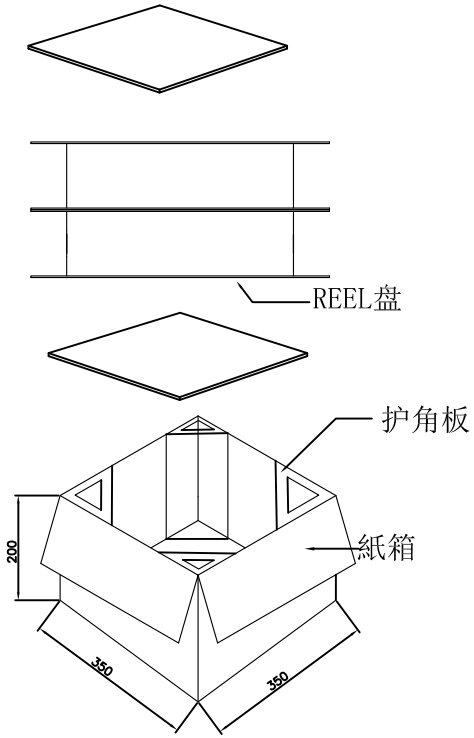

四.

1) 用TAPE將紙箱封實 .

備 註 (REMARK)

1. 若有未裝滿之零數箱,必須以緩衝材塞滿 .

GENERAL	TOLERANCE	DWG.NO.	FILE.NO.	PART.NO.	PART.NO.	DRAWN	DRAWN	UNIT	UNIT	SCALE	SCALE
X.±0.50	x. °±5 °	REV.	REV.	TITLE	TITLE	CHECKED					
.X±0.38	.x °±2 °	SIZE									
.XX±0.25	.xx °±1 °	A4		SHEET	SHEET	APPROVED					